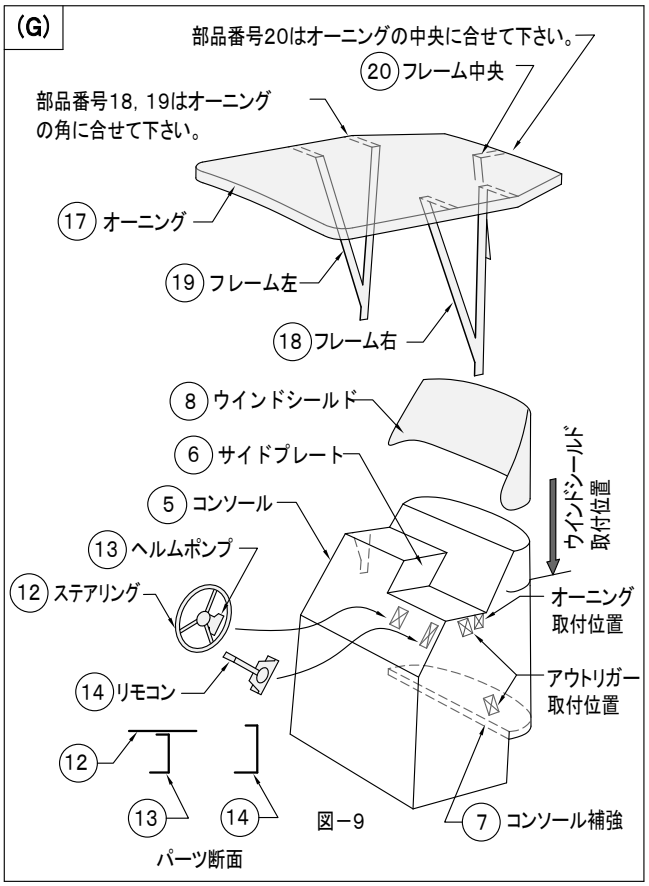
(G)
部品番号20はオーニングの中央に合せて下さい。
20 フレーム中央
部品番号18, 19はオーニングの角に合せて下さい。
17 オーニング
19 フレーム左
18 フレーム右
8 ウインドシールド
6 サイドプレート
5 コンソール
13 ヘルムポンプ
12 ステアリング
14 リモコン
ウインドシールド取付位置
オーニング取付位置
アウトリガー取付位置
12
13
14
パーツ断面
7 コンソール補強

図－9

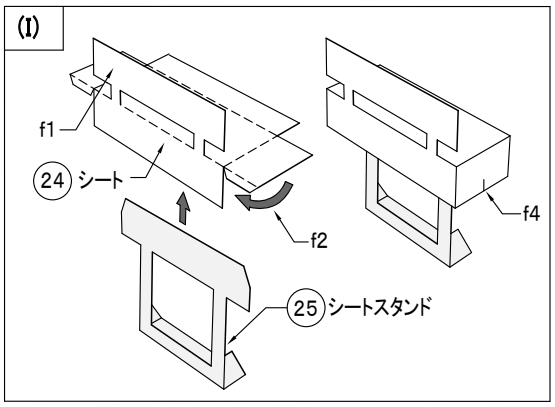
(I)
f1
24 シート
f2
f4
25 シートスタンド

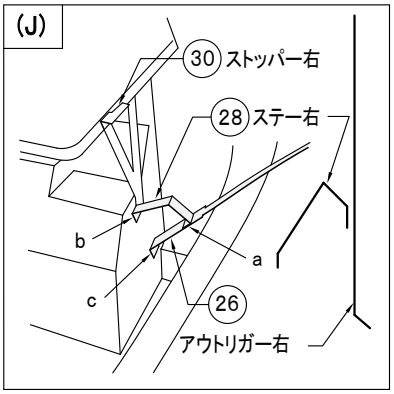
(J)
30 ストッパー右
28 ステー右
b
a
c
26
アウトリガー右

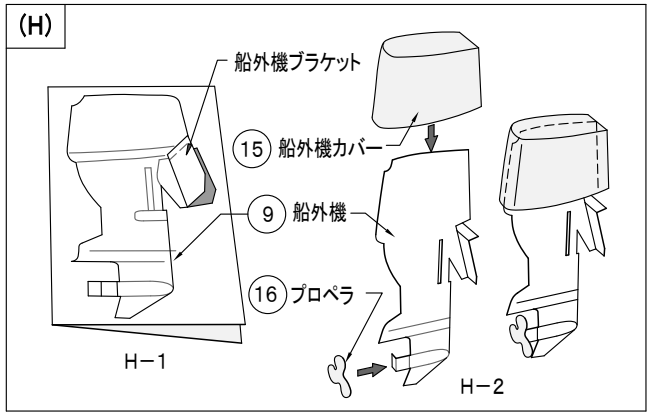
(H)
船外機ブラケット
15 船外機カバー
9 船外機
16 プロペラ
H－1
H－2

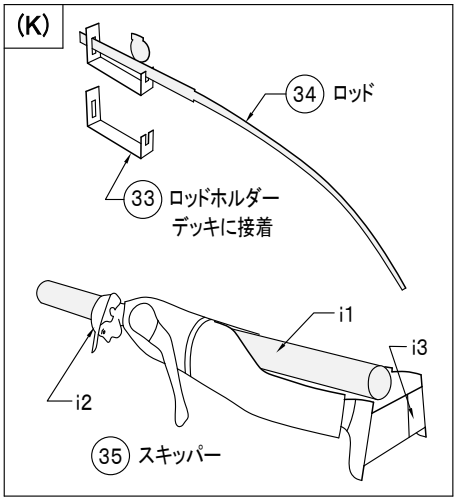
(K)
34 ロッド
33 ロッドホルダー
デッキに接着
i1
i3
i2
35 スキッパー

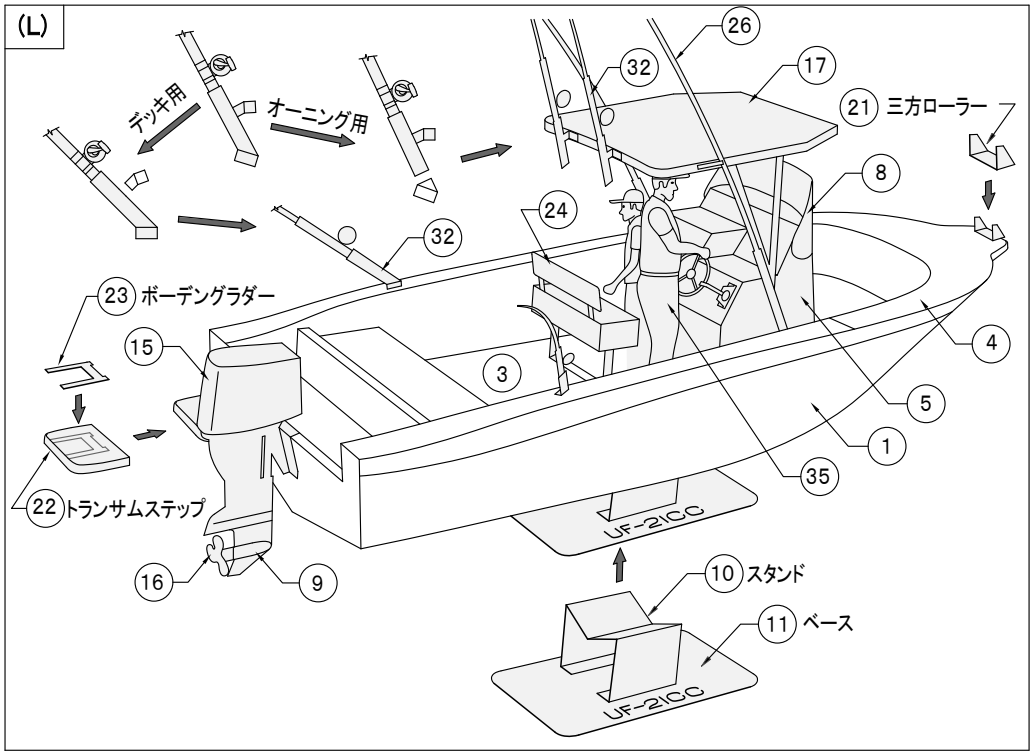
(L)
デッキ用
オーニング用
26
32
17
21 三方ローラー
8
24
32
23 ボーデングラダー
15
3
4
5
1
35
22 トランサムステップ
16
9
UF-210C
10 スタンド
11 ベース
UF-210C